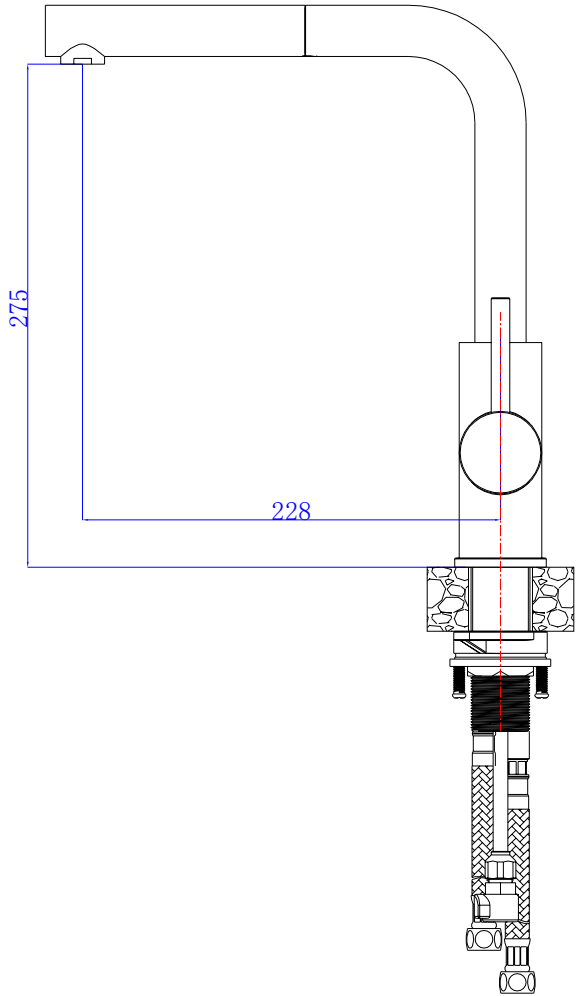
275
228

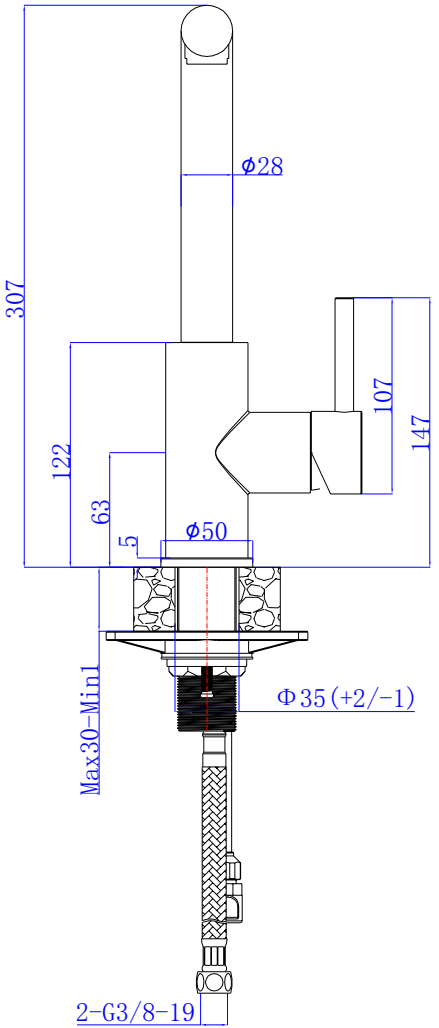
ϕ28
307
122
63
5
ϕ50
107
147
Max30-Min1
Φ35(+2/-1)
2-G3/8-19

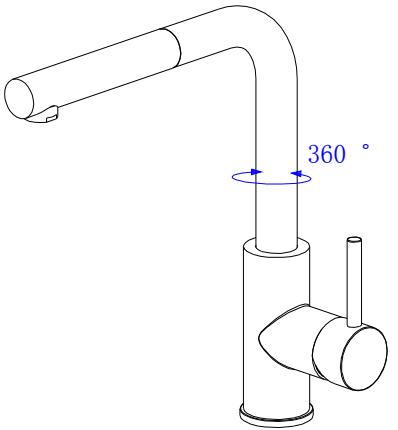
360 °