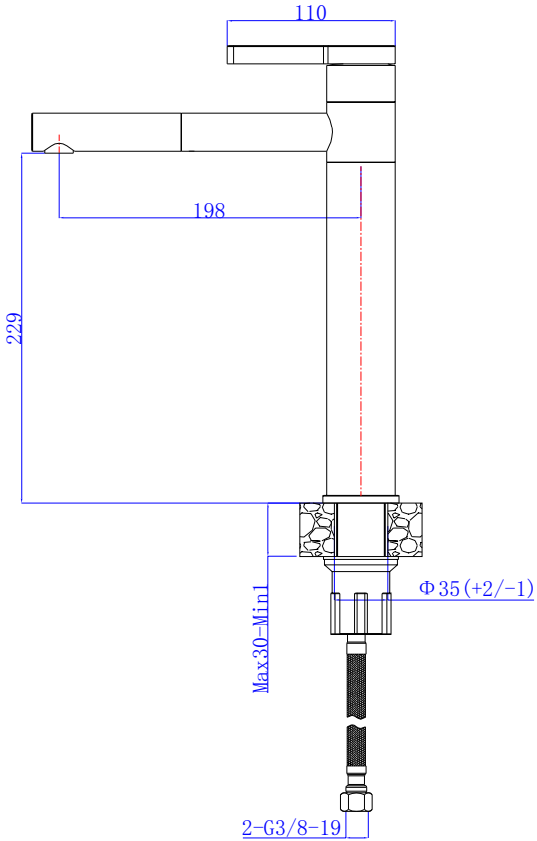
110
198
229
Max30-Min1
Φ35(+2/-1)
2-G3/8-19

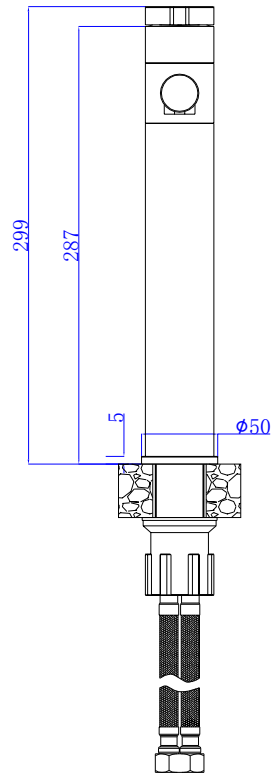
299
287
5
ϕ50

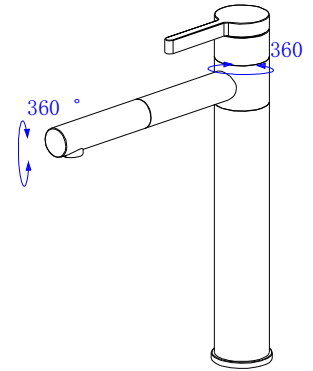
360 °
360 °