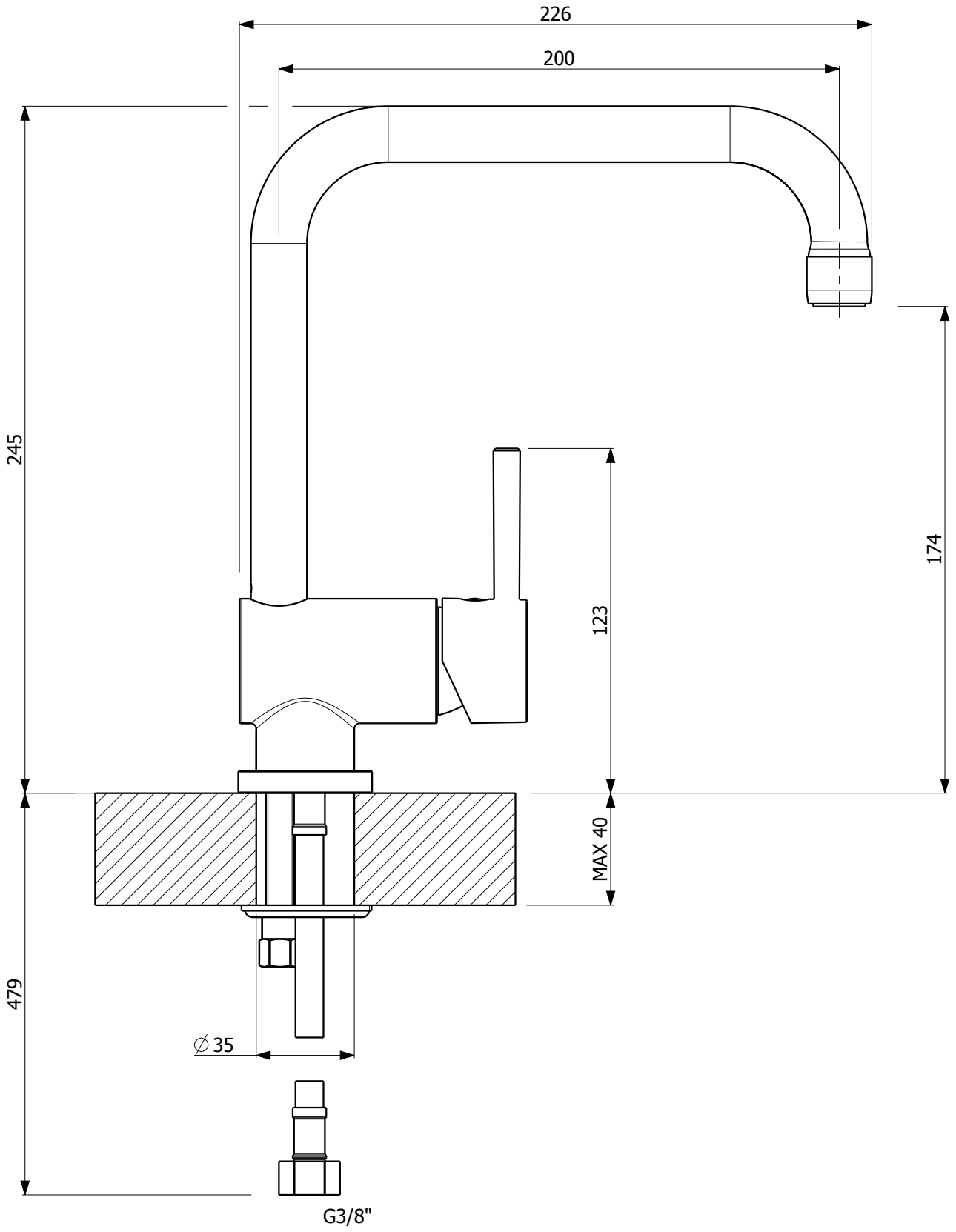
226
200
245
174
123
MAX 40
479
∅35
G3/8"